Схема расположения СМ1
Армирование

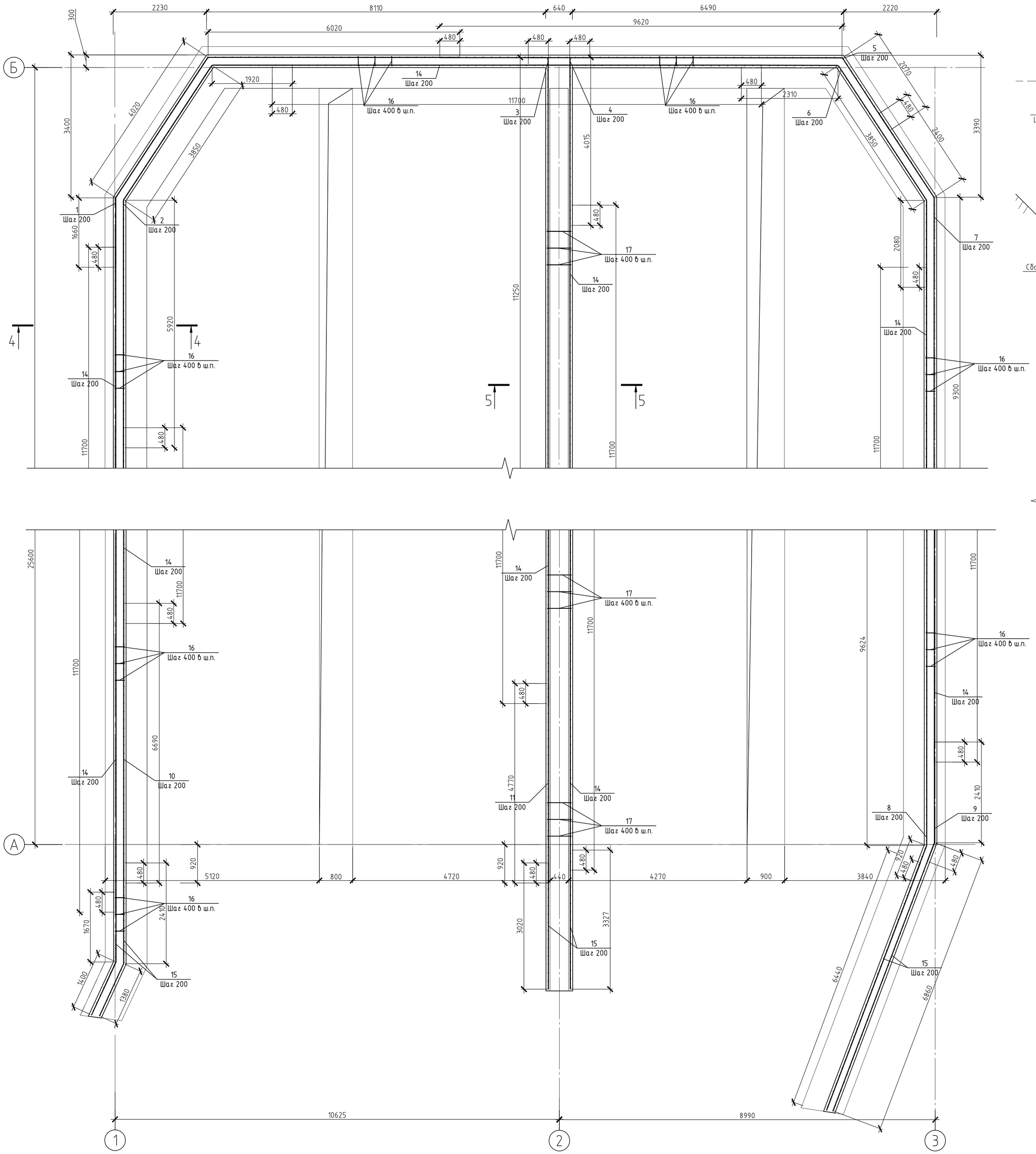

4 – 4
Армирование

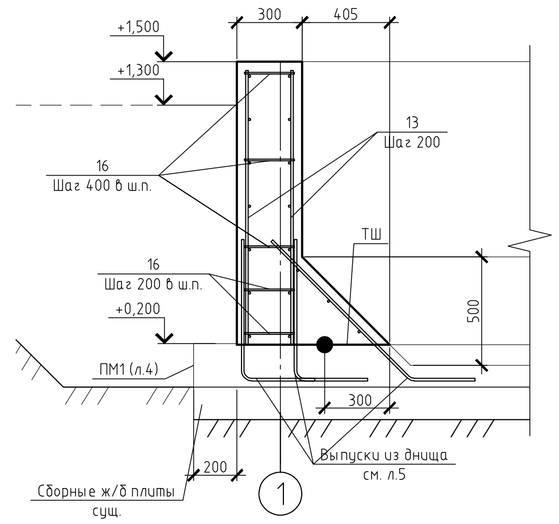

5 – 5
Армирование

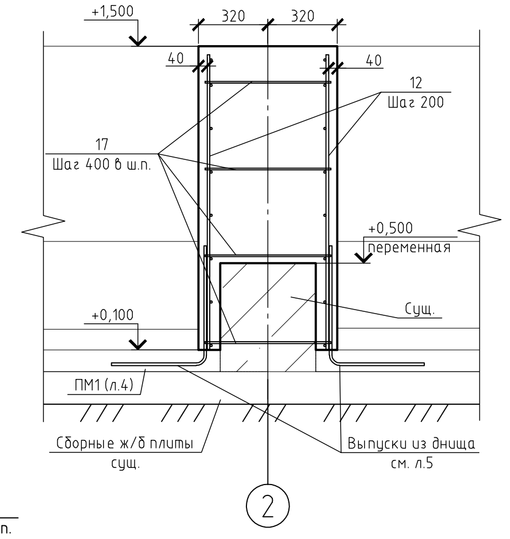

Спецификация железобетонных конструкций

Поз.	Обозначение	Наименование	Кол.	Масса ед., кг	Приме-чание
		СМ1			
		Детали			
1	ГОСТ 5781-82	ø12 А-III L=11700	7	10.39	72.73
2	ГОСТ 5781-82	ø12 А-III L=11700	10	10.39	103.90
3	ГОСТ 5781-82	ø12 А-III L=11700	8	10.39	83.12
4	ГОСТ 5781-82	ø12 А-III L=4465	8	3.96	31.68
5	ГОСТ 5781-82	ø12 А-III L=11700	7	10.39	72.73
6	ГОСТ 5781-82	ø12 А-III L=8250	10	7.32	73.20
7	ГОСТ 5781-82	ø12 А-III L=11700	7	10.39	72.73
8	ГОСТ 5781-82	ø12 А-III L=10545	10	9.36	93.60
9	ГОСТ 5781-82	ø12 А-III L=2890	7	2.56	17.92
		Стержни			
10	ГОСТ 5781-82	ø12 А-III L=6690	10	5.94	59.38
11	ГОСТ 5781-82	ø12 А-III L=4770	8	4.24	33.90
12	ГОСТ 5781-82	ø12 А-III L=1360	266	1.21	321.24
13	ГОСТ 5781-82	ø12 А-III L=1265	695	1.12	780.71
14	ГОСТ 5781-82	ø12 А-III L=11700	75	10.39	779.22
15	ГОСТ 5781-82	ø12 А-III Lобщ.=253.38	1	225.00	225.00
16	ГОСТ 5781-82	ø8 А-I L=230	1365	0.091	124.01
17	ГОСТ 5781-82	ø8 А-I L=580	270	0.23	61.86
		Материалы			
		Бетон класса В25, W6, F200	$м^3$	55.4	

Ведомость деталей

Поз.	Эскиз
1	6020; 4020; 1660; 123°; 147°
2	1920; 280; 5920; 123°; 147°
3	480; 11250
4	480; 4015
5	9620; 2070; 123°
6	2310; 3850; 2080; 123°; 147°
7	147°; 9300; 2410
8	159°; 9620; 920
9	159°; 2410; 480

Ведомость расхода стали, кг

Марка элемента	Изделия арматурные				
	Арматура класса				Всего
	А-I		А-III		
	ГОСТ 5781-82		ГОСТ 5781-82		
	ø8	Итого	ø12	Итого	
СМ1	185.87	185.87	2819.44	2819.44	3005.31

1. При производстве гнутых стержней диаметры и углы загиба должны отвечать требованиям табл. 37 (пособие к СНиП 2.03.01-84).
2. Защитный слой арматуры принять 40 мм

Изм.	Кол.уч.	Лист	№ док.	Подп.	Дата	590103-6-2-54-1-КЖ Реконструкция канализационных очистных сооружений поселка Новые Ляды			
						Иловая площадка	Стадия	Лист	Листов
							РД	8	
Гл.спец.		Щукин				Схема расположения СМ1 Армирование Разрез 4-4, 5-5 армирование	ВОДОПРОЕКТ ГИПРОКОММУНВОДОКАНАЛ Санкт-Петербург		
Проверил		Щукин							
Разраб.		Правед							
Н.контр.		Дегтярева							

Согласовано

Взам. инв. №

Подп. и дата

Инв. № подл. 340581

Копировал

А1