ПМ1 (л.2)
Опалубка

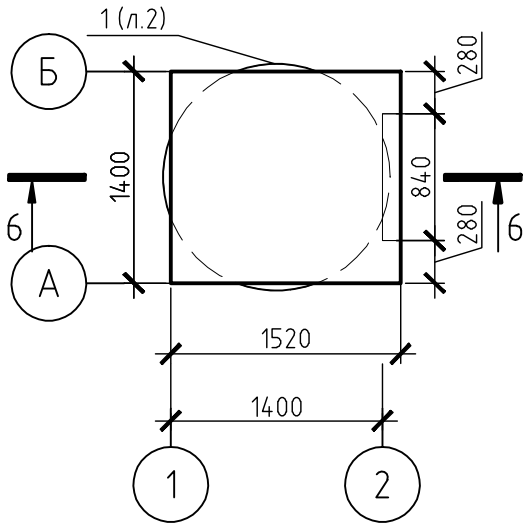

6 – 6
Опалубка

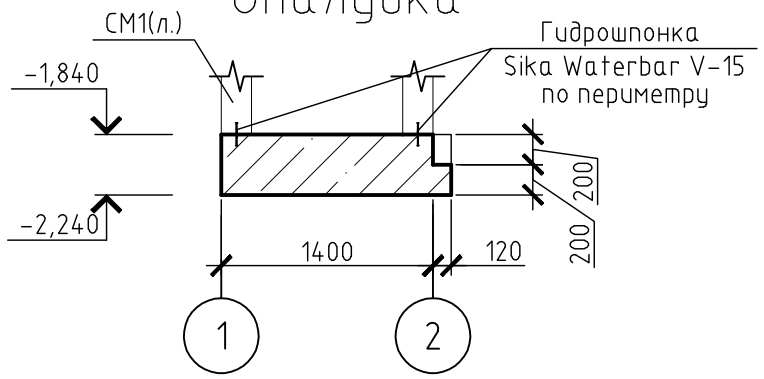

ПМ1
Раскладка верхних стержней

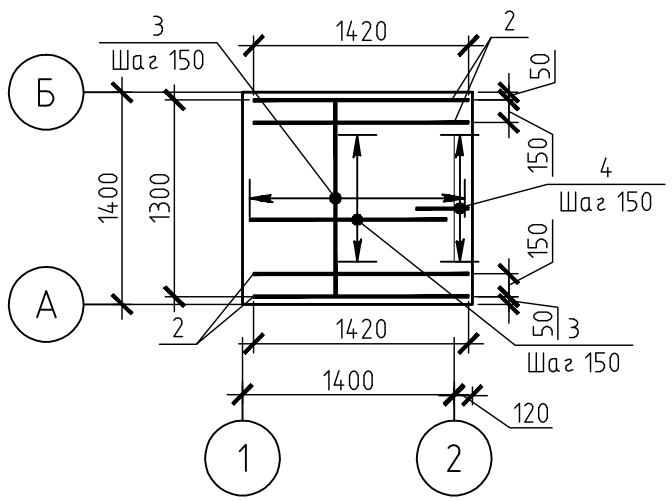

ПМ1
Раскладка нижних стержней

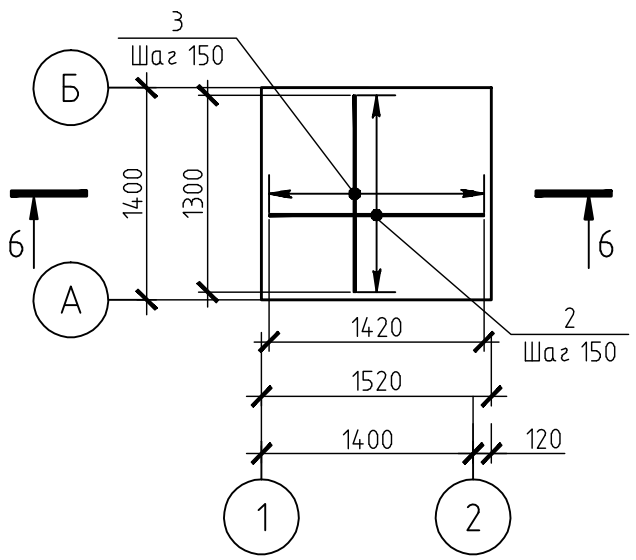

6 – 6
Армирование

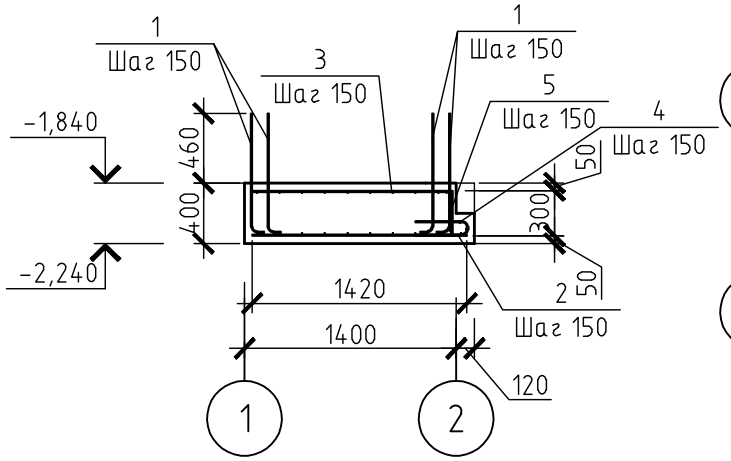

Схема расположения выпусков

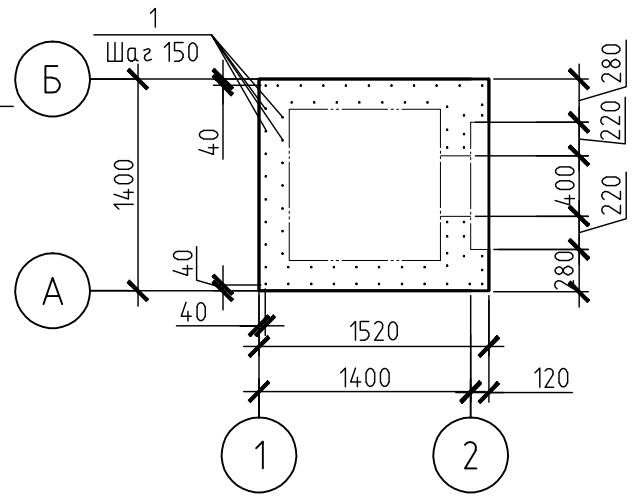

Спецификация железобетонных конструкций

Поз.	Обозначение	Наименование	Кол.	Масса ед., кг	Приме-чание
		ПМ1			
		Стержни			
1	ГОСТ 5781-82	ø10 А-III L=855	65	0.53	34.29
2	ГОСТ 5781-82	ø10 А-III L=1420	14	0.88	12.28
3	ГОСТ 5781-82	ø10 А-III L=1300	31	0.80	24.8
4	ГОСТ 5781-82	ø10 А-III L=750	7	0.46	3.24
5	ГОСТ 5781-82	ø10 А-III L=300	7	0.19	1.30
		Материалы			
		Бетон класса В25	м куб.	0.8	
		Гидрошпонка Sika Waterbar V-15	м	5.4	

Ведомость деталей

Поз.	Эскиз
1	790; 110
4	100; 350

Ведомость расхода стали, кг

Марка элемента	Изделия арматурные		Всего
	Арматура класса А-III ГОСТ 5781-82		
	ø10	Итого	
ПМ1	75.92	75.92	75.92

1. При производстве гнутых стержней диаметры и углы загиба должны отвечать требованиям табл. 37 (пособие к СНиП 2.03.01-84).
2. Защитный слой арматуры принять 50 мм
3. Смотреть совместно с листом 2

Изм.	Кол.уч.	Лист	№ док.	Подп.	Дата
Гл.спец	Щукин				
Проверил	Щукин				
Разраб.	Прадед				
Н.контр.	Дегтярева				

590103-6-2-40-1-КЖ

Реконструкция канализационных очистных сооружений поселка Новые Ляды

Приемная камера

Стадия	Лист	Листов
РД	3	

ПМ1 Опалубка. 6-6 Опалубка
ПМ1 Раскладка в. ст. ПМ1 Раскладка н. ст.
6-6 Армирование. Сх расположения выпусков

ВОДОПРОЕКТ
ГИПРОКОММУНВОДОКАНАЛ
Санкт-Петербург

Согласовано

Взам. инв. №

Подп. и дата

Инв. № подл. 341570

Копировал

А3