1-1 (л.5)
Армирование

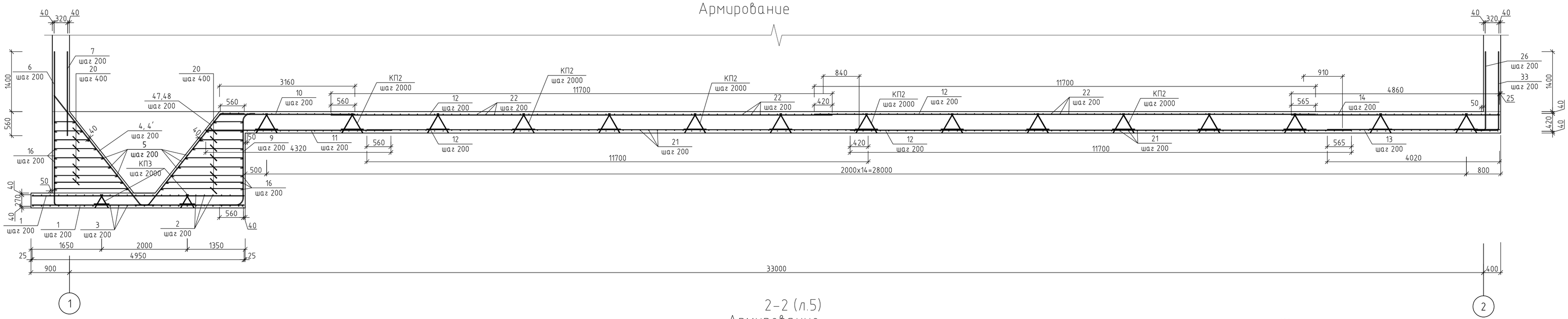

2-2 (л.5)
Армирование

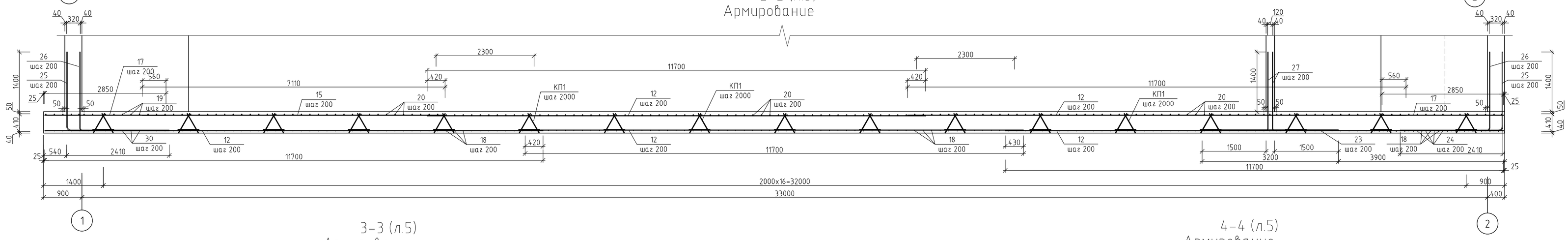

3-3 (л.5)
Армирование

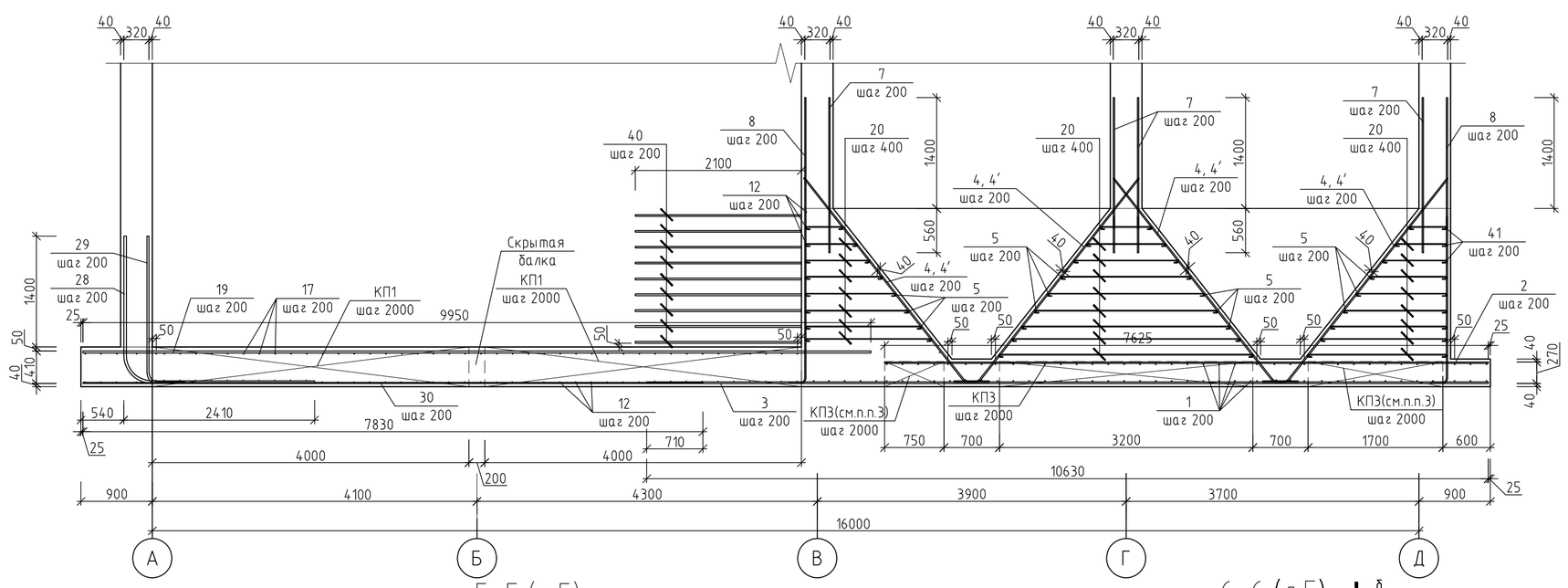

4-4 (л.5)
Армирование

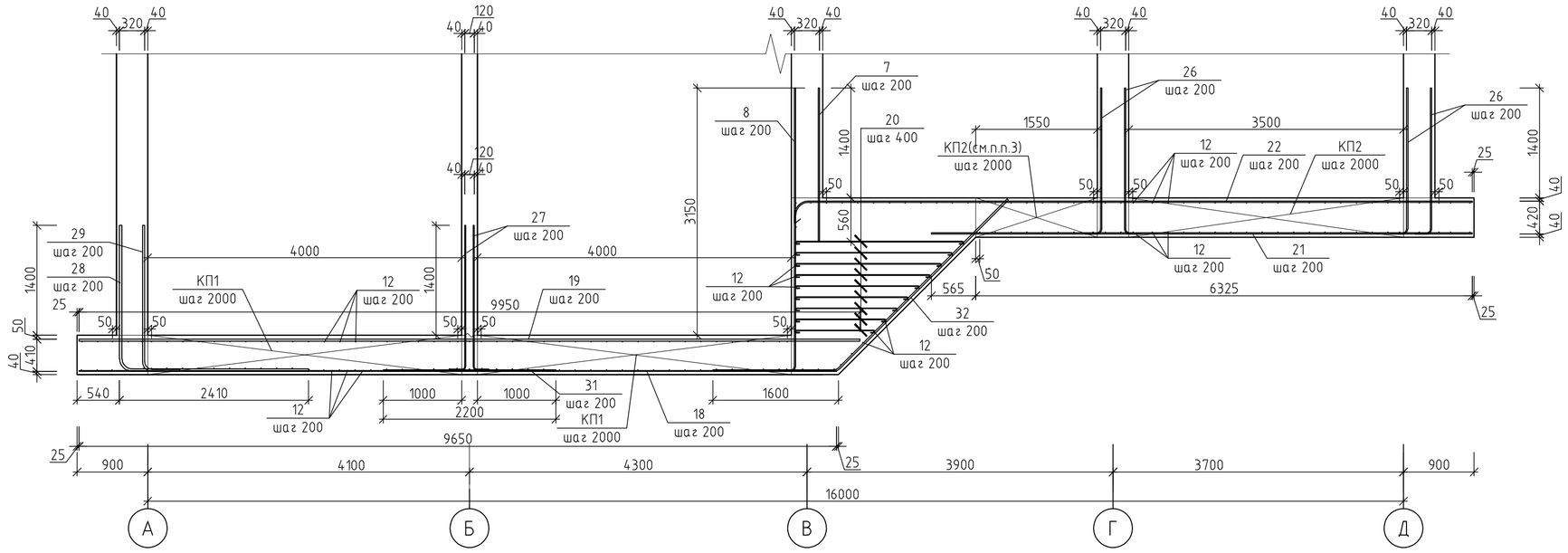

5-5 (л.5)
Армирование

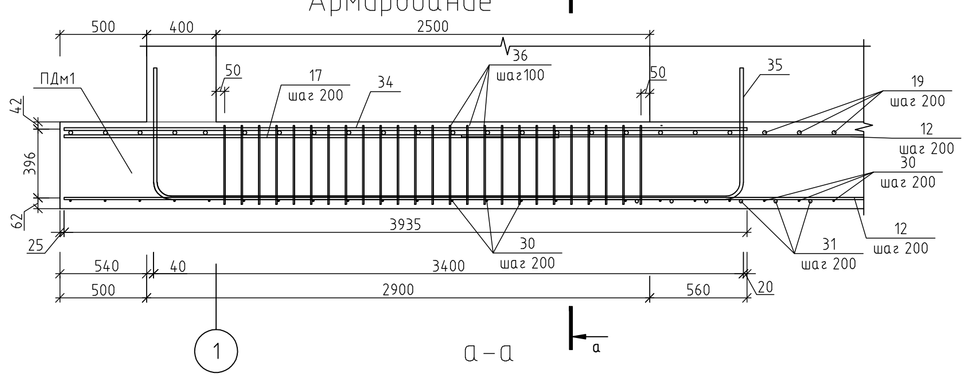

а-а

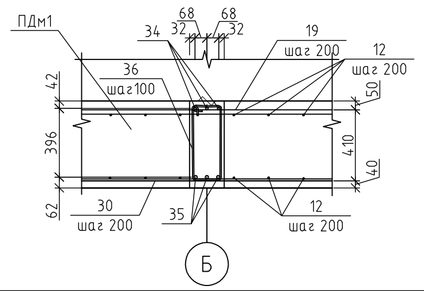

6-6 (л.5)
Армирование

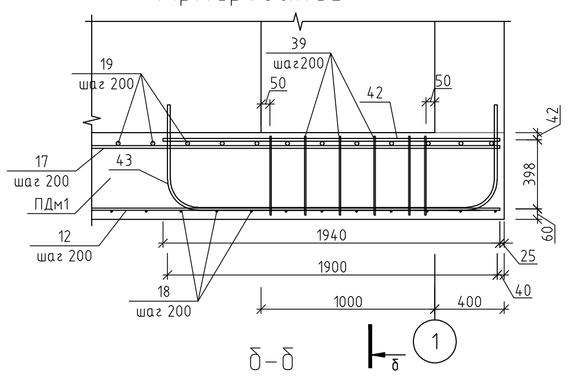

б-б

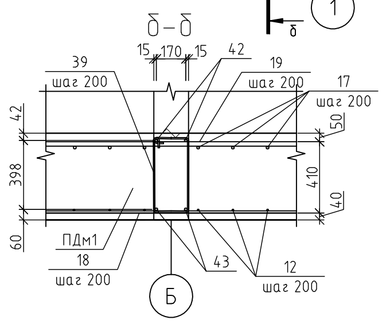

7-7 (л.5)
Армирование

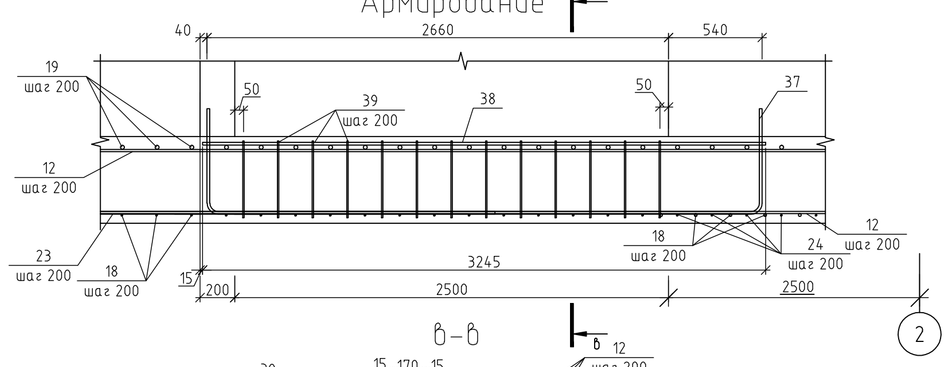

в-в

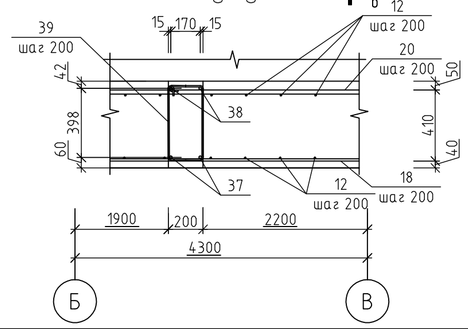

1. Смотреть совместно с листами 5,7.
2. Защитный слой арматуры принять 40 мм
3. Пространственные каркасы-фиксаторы, обозначенные с ссылкой на данный пункт примечания, выполнить из соответствующих целых каркасов,путем обезки их до нужной длины.
4. Спецификацию к схемам расположения, ведомость элементов, ведомость расхода стали смлтри на листе 7 .

						590103-6-2-69-1-КЖ			
						Реконструкция канализационных очистных сооружений поселка Новые Ляды			
Изм.	Кол.уч.	Лист	N док.	Подп.	Дата	Блок очистных сооружений	Стадия	Лист	Листов
							РД	6	
Гл.спец		Поволяева				ПДм1. Схемы армирования. Разрезы 1-1...7-7. Разрезы а-а, б-б, в-в.	ВОДОПРОЕКТ гипрокоммуноводоканал Санкт-Петербург		
Проверил		Поволяева							
Разраб.		Сивакова							
Н.контр.		Дегтярева							

Согласовано

Взам. инв. №

Подп. и дата

Инв. № подл. 342298

Копировал

А1