Схема расположения подкрановых балок и кабельных ферм.
М 1:100

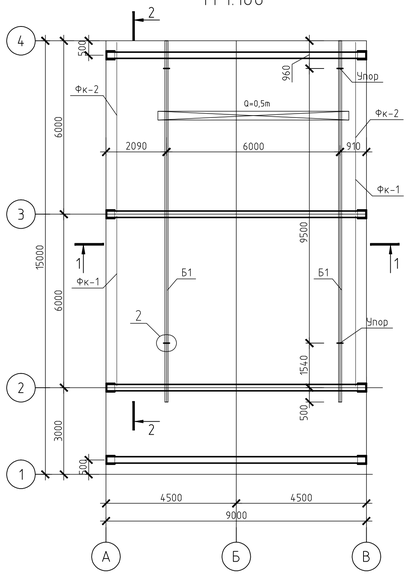

1-1
М 1:50

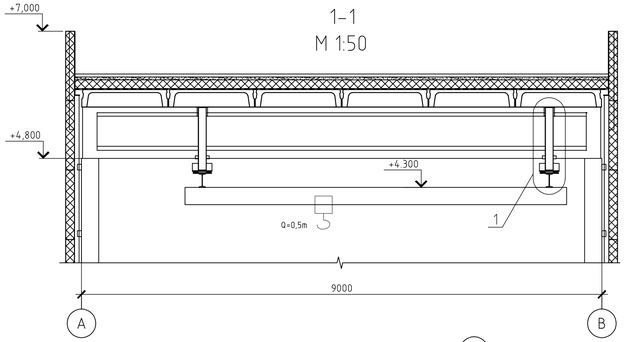

2-2
М 1:50

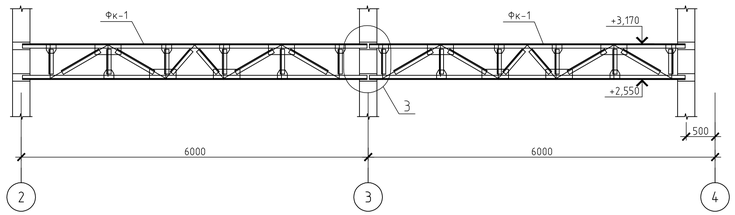

Ведомость элементов

Марка	Сечение			Усилие для прикрепления			Марка или наименование металла	Примечание
	Эскиз	Поз.	Состав	A, кН	N, кН	M, кН*м		
Б1	I		I24M				C245	
Фк-1	L	ВП	L75x6				C245	
	L	НП	L75x6				C245	
	L	СВ	L75x6				C245	
Фк-2	L	ВП	L75x6				C245	
	L	НП	L75x6				C245	
	L	СВ	L75x6				C245	

2
М 1:5

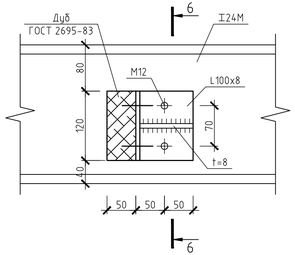

1
М 1:10

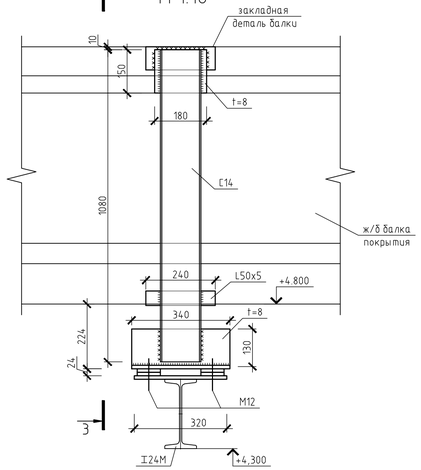

3-3
М 1:10

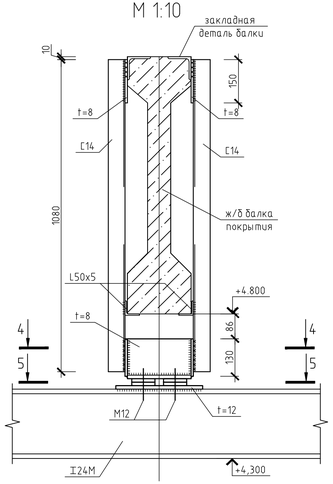

3
М 1:10

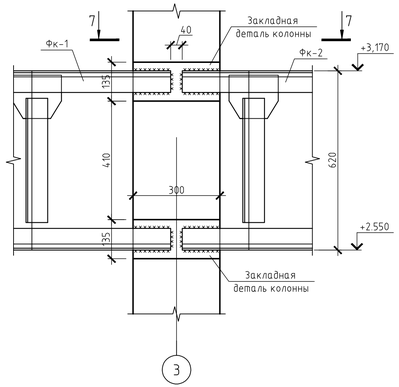

4-4
М 1:5

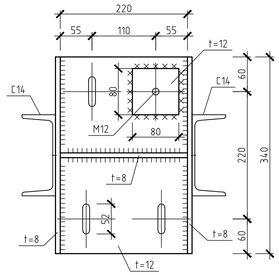

5-5
М 1:5

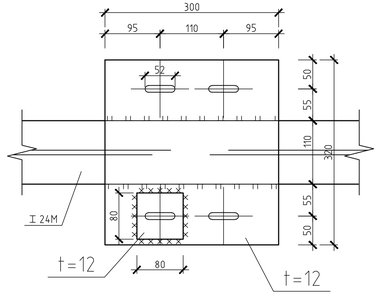

6-6
М 1:5

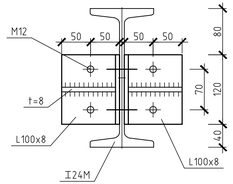

7-7
М 1:10

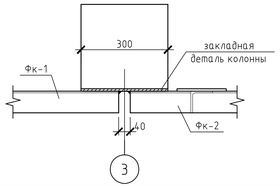

1. Данный лист смотреть совместно с листом 8.

Изм.	Кол.уч.	Лист	№ док.	Подп.	Дата
Гл.спец.	Щукин				
Проверил	Щукин				
Разраб.	Меньшикова				
Н.контр.	Сибакова				

590103-6-2-41-1-КМ

Реконструкция канализационных очистных сооружений поселка Новые Ляды.

Здание решеток

Стадия	Лист	Листов
РД	7	

Схема расположения подкрановых балок и кабельных ферм. Узлы 1, 2, 3.

ВОДОПРОЕКТ
ГИПРОКОММУНВОДОКАНАЛ
Санкт-Петербург

Согласовано

Взам. инв. №

Подп. и дата

Инв. № подл. 341808

Копировал

А3х3