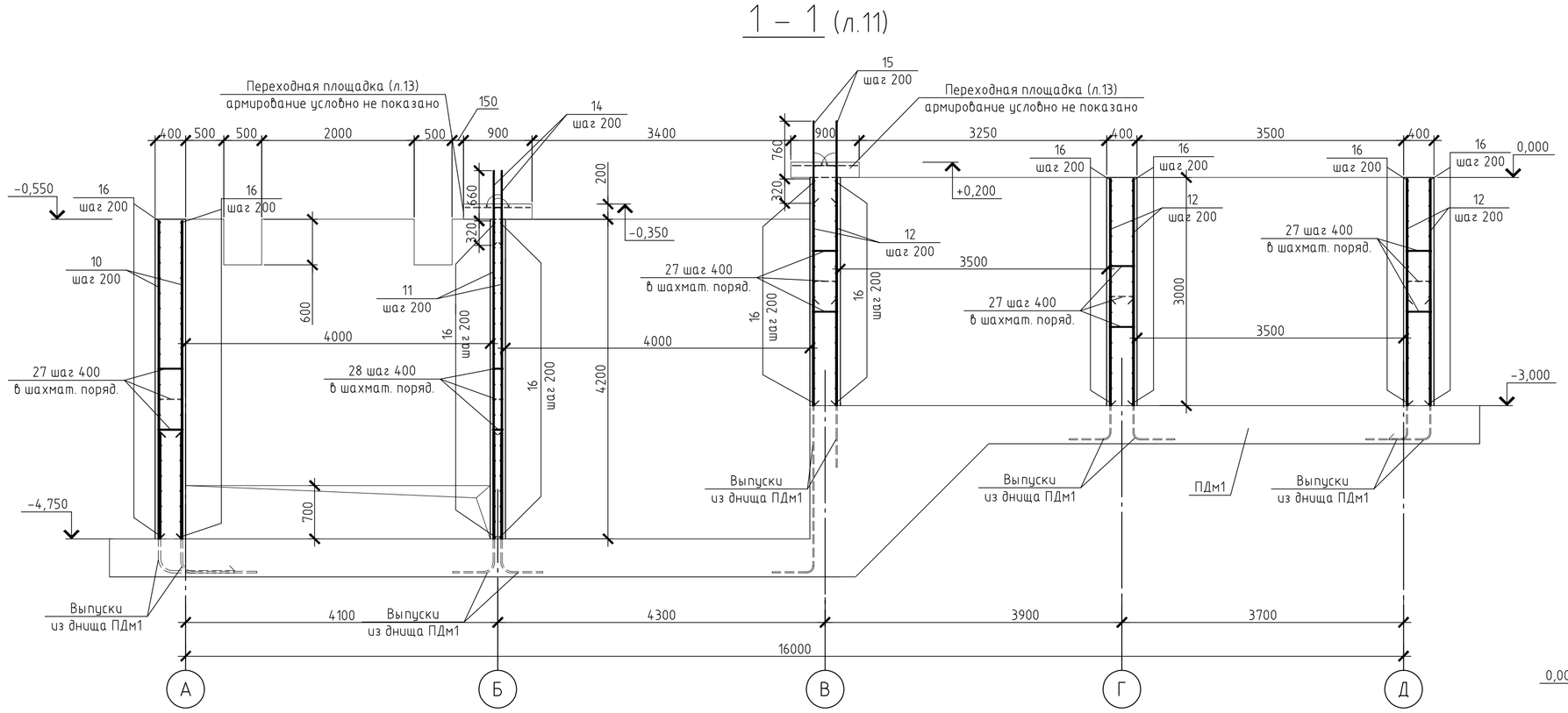


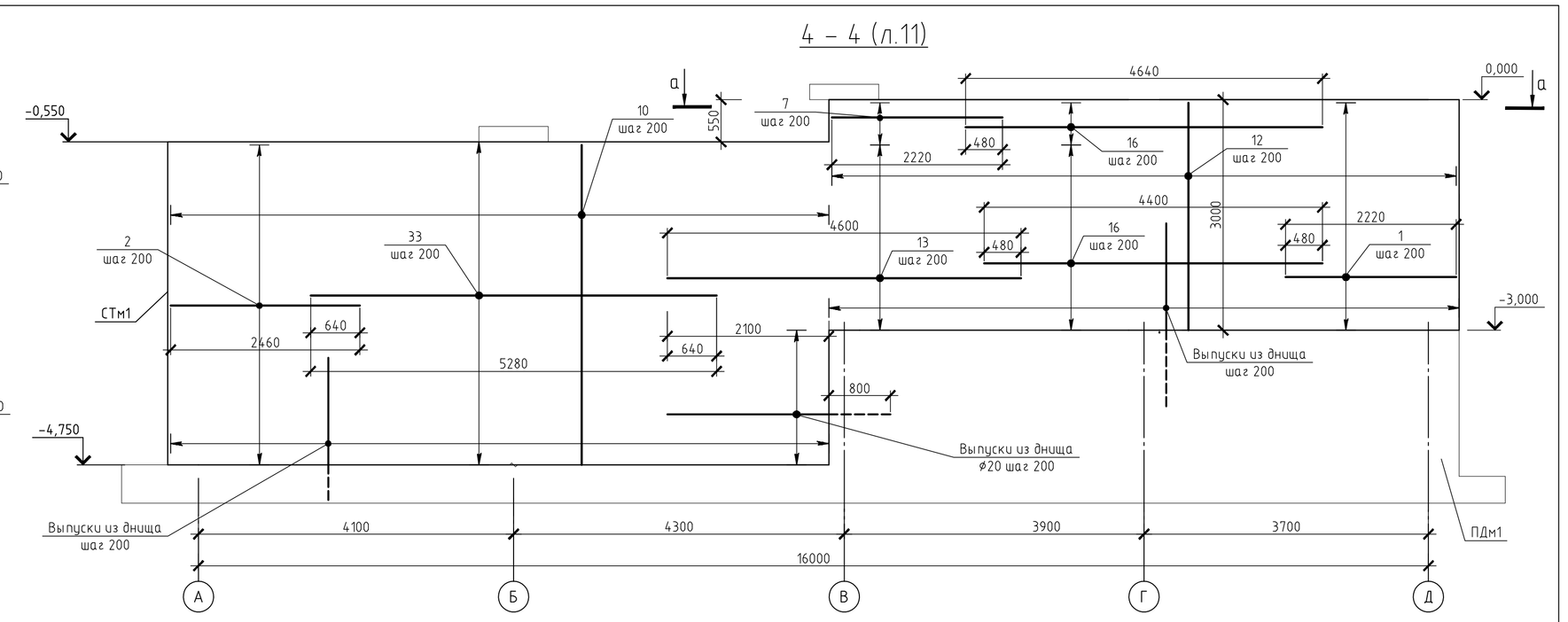


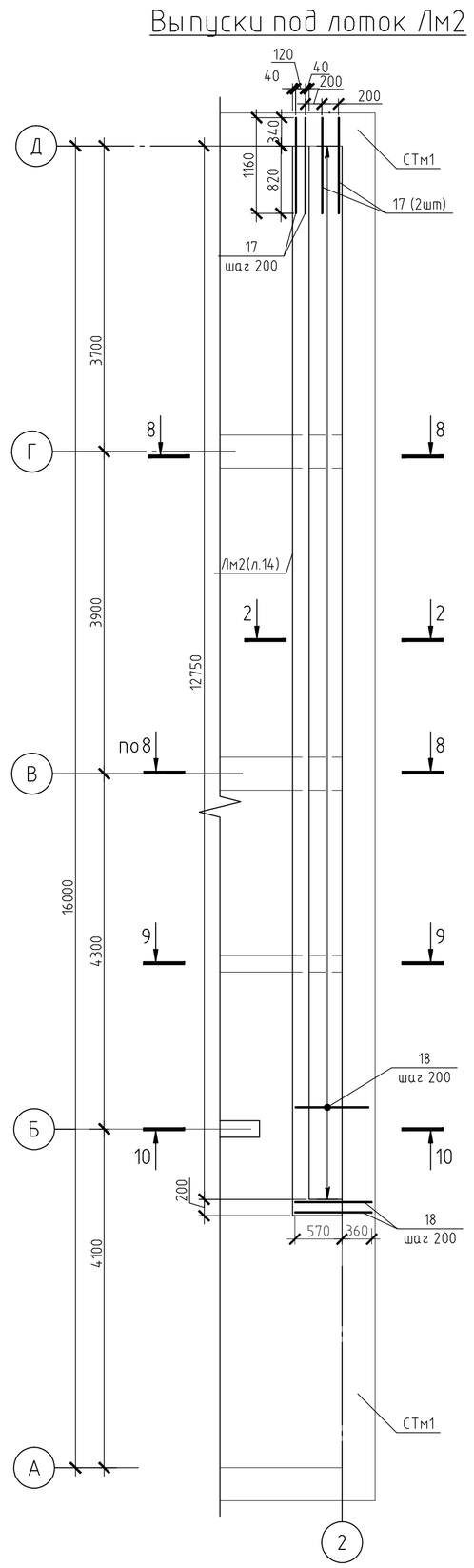


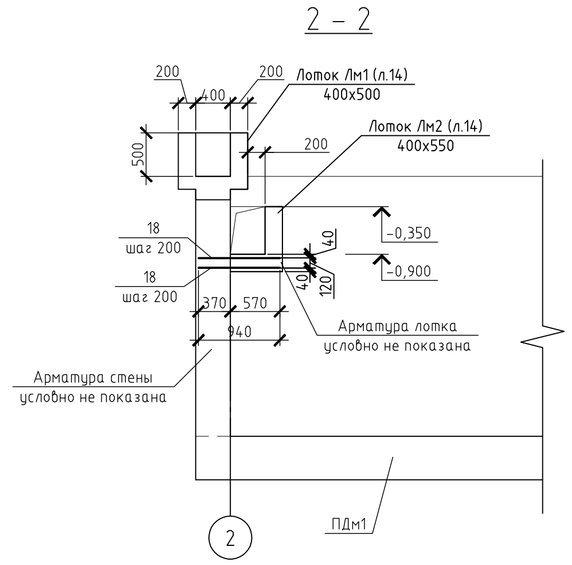


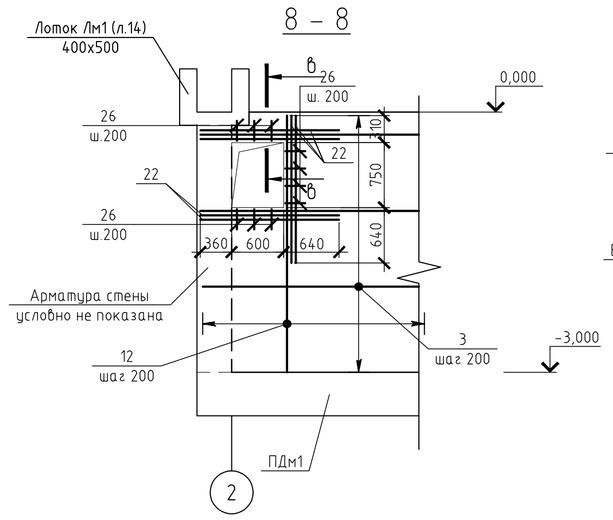


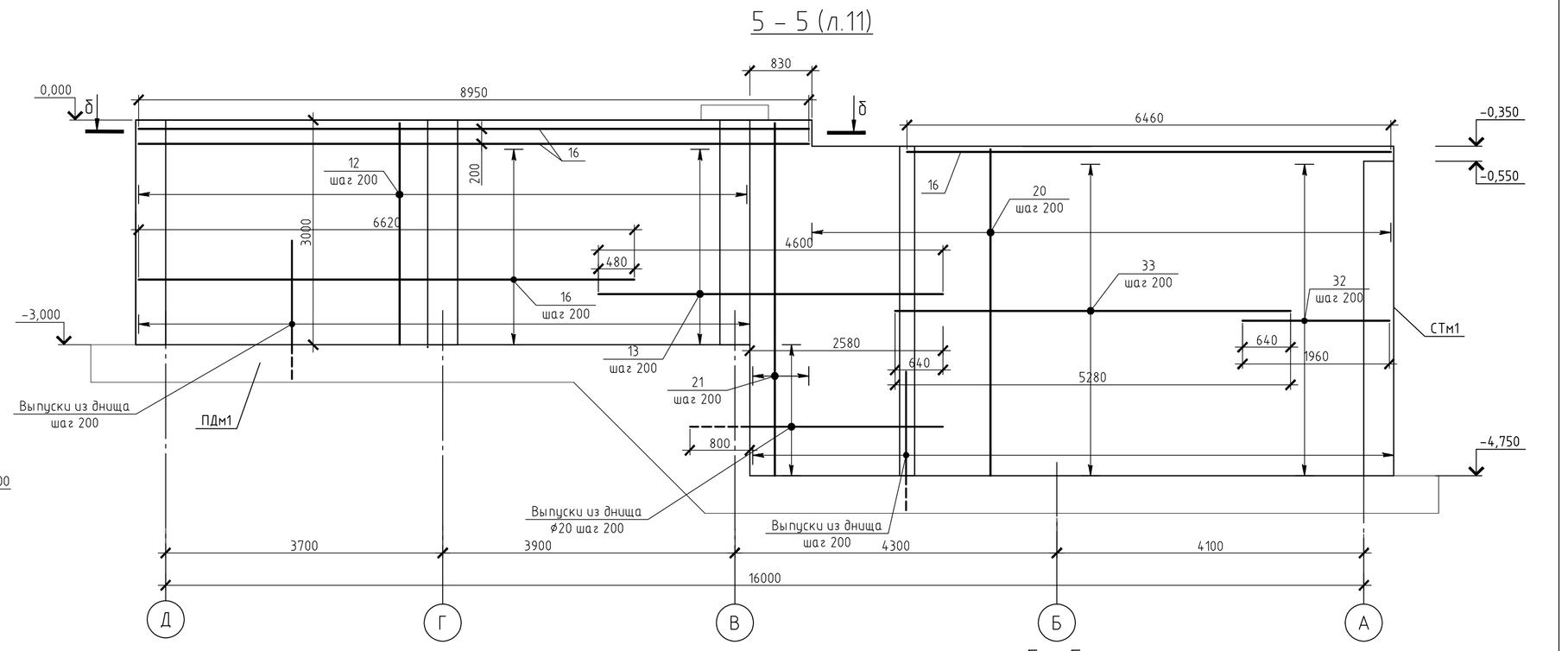


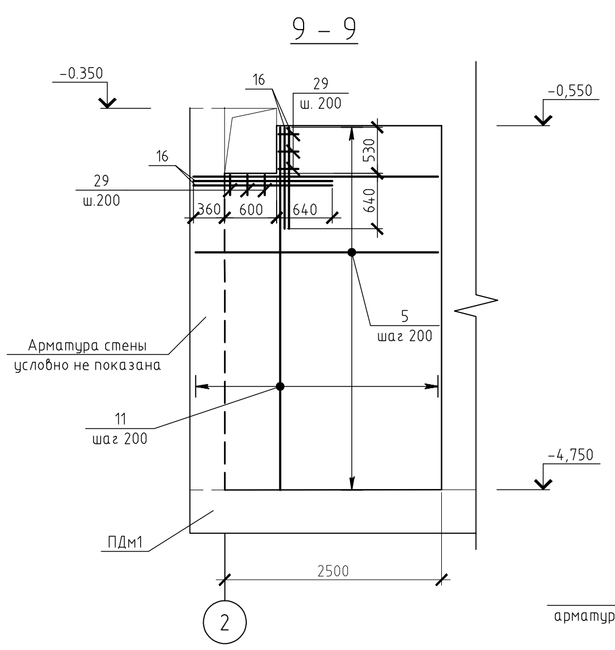


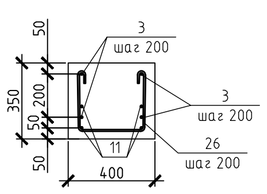


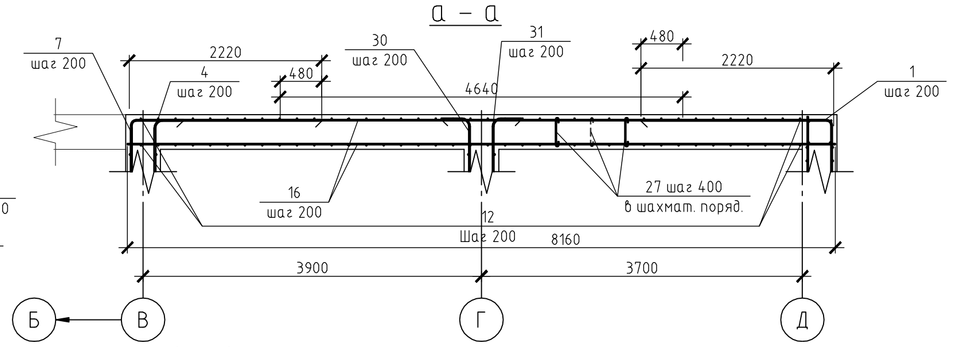


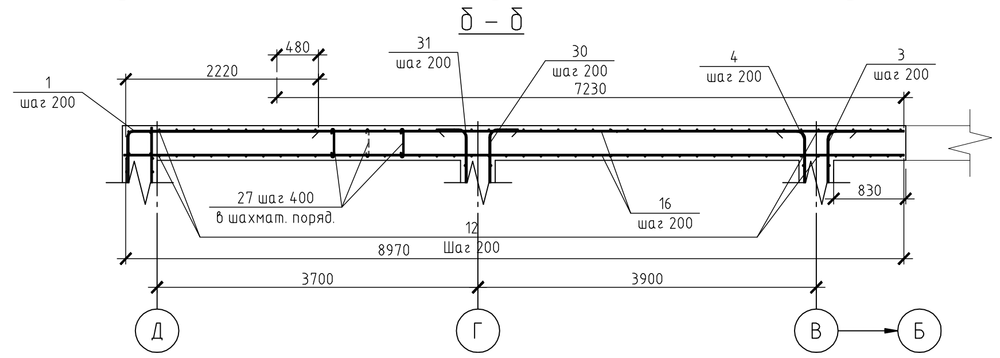


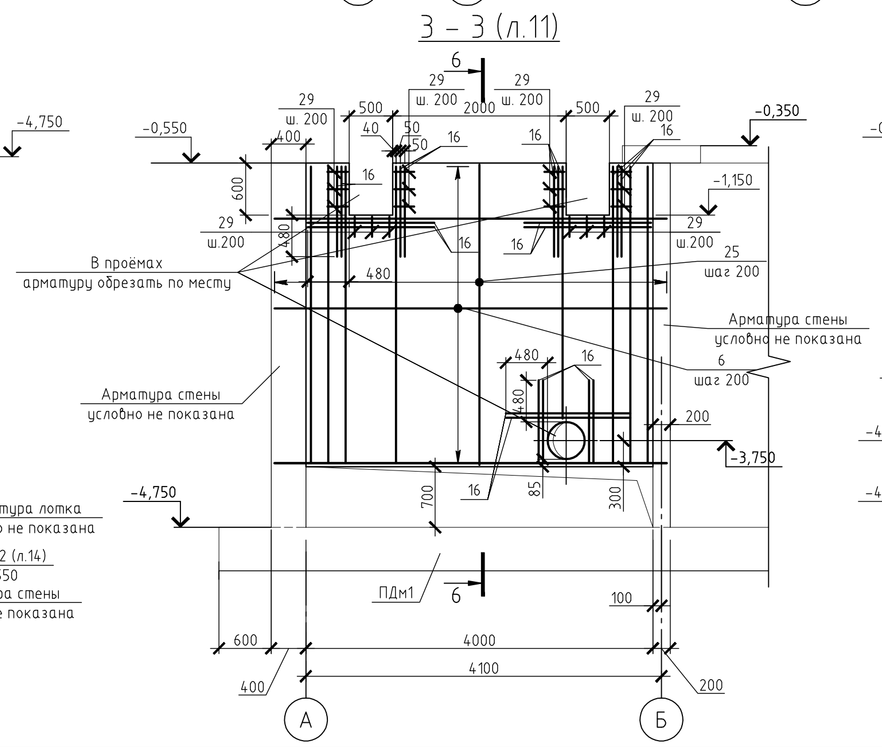


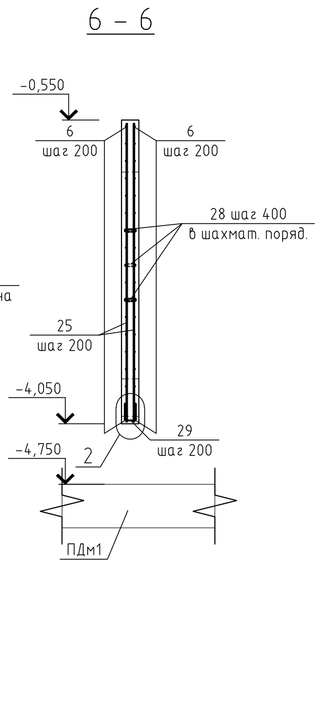


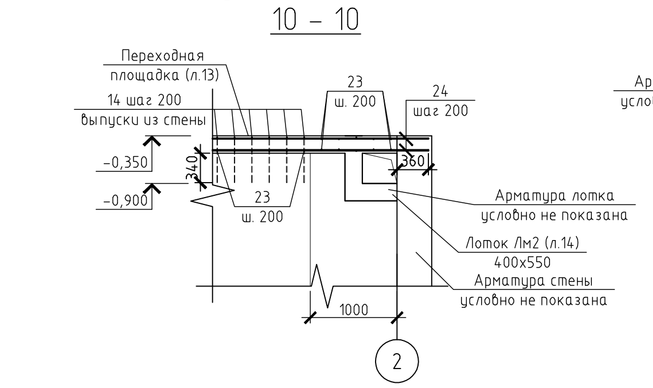


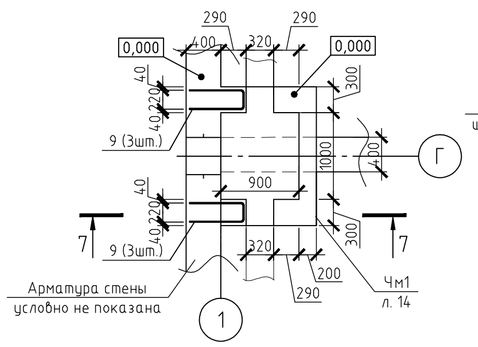


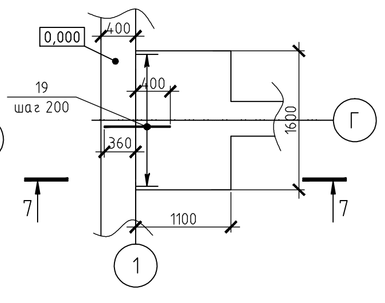


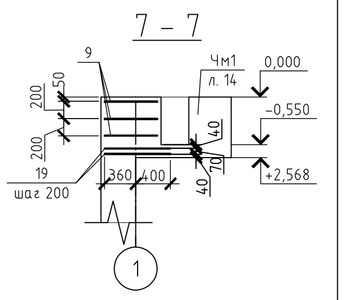


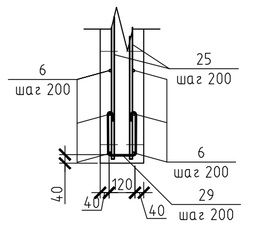

1. Данный лист смотреть совместно с листами 11, 13, 14
2. Спецификацию к СТм1, ведомость элементов, ведомость расхода стали смотри на листе 13
3. Арматуру в местах отверстий вырезать по месту

| | | | | | | | | | |
|---|---|---|---|---|---|---|---|---|---|
| | | | | | | 590103-6-2-69-1-КЖ | | | |
| | | | | | | Реконструкция канализационных очистных сооружений поселка Новые Ляды | | | |
| Изм. | Кол.уч. | Лист | N док. | Подп. | Дата | | | | |
| | | | | | | Блок очистных сооружений | Стадия | Лист | Листов |
| | | | | | | | РД | 12 | |
| Гл.спец | | Поволяева | | | | | | | |
| Проверил | | Поволяева | | | | СТм1. Разрезы 1-1..10-10. Разрезы а-а, б-б, в-в | ВОДОПРОЕКТ ГИПРОКОММУНВОДОКАНАЛ Санкт-Петербург | | |
| Разраб. | | Прадед | | | | Выпуски под лоток Лм2 | | | |
| Н.контр. | | Меньшикова | | | | Выпуски в чашу Чм1. Узел 2 | | | |

Согласовано

Взам. инв. N

Подп. и дата

Инв. N подл. 342304

Копировал

A1