Стенка Ст1
Армирование
М 1:25

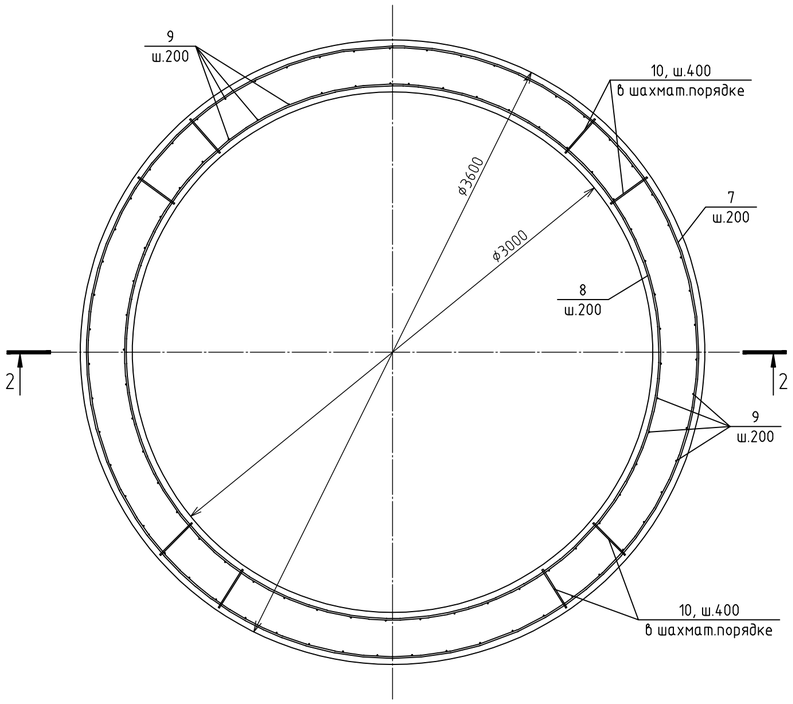

1–1
М 1:25

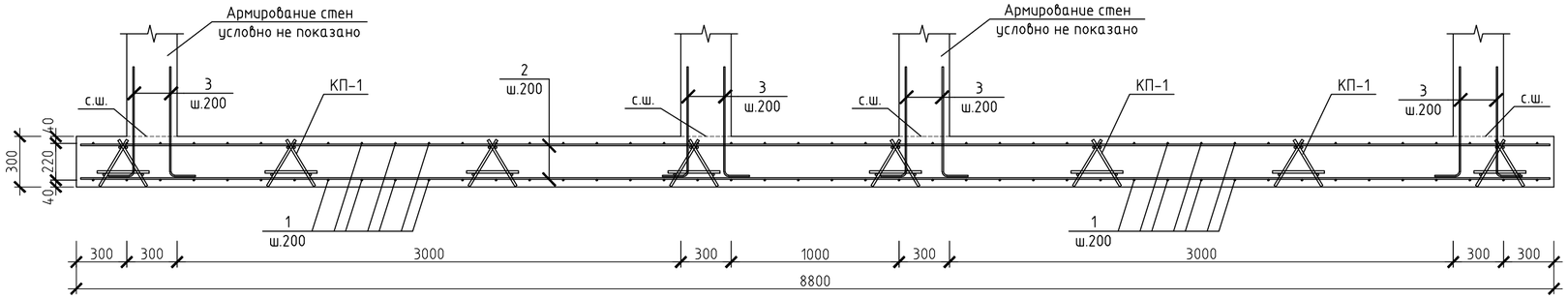

2–2
М 1:25

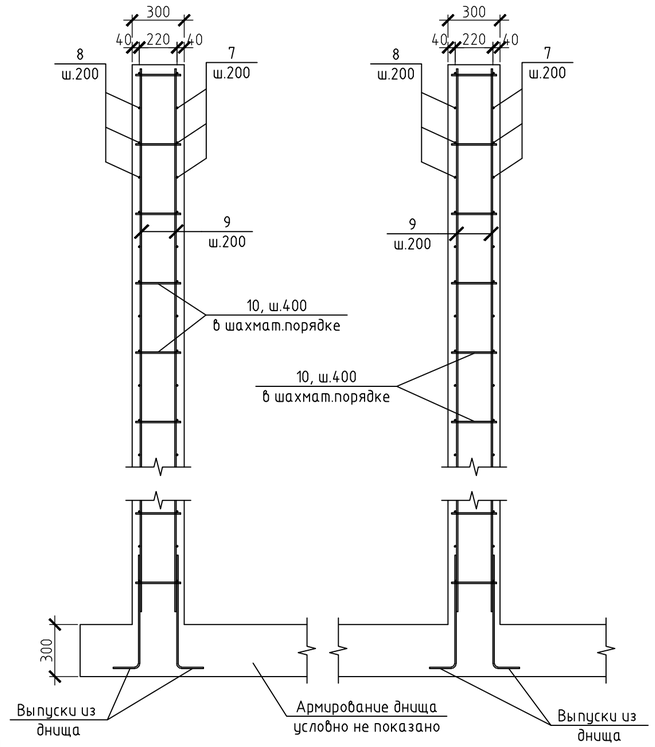

Спецификация элементов

Поз.	Обозначение	Наименование	Кол.	Масса, ед., кг	Приме-чание
		Плита П1			
		Стержни			
1	ГОСТ 5781-82	ø10 А400 l=4150	88	2.56	
2	ГОСТ 5781-82	ø10 А400 l=8750	42	5.4	
3	ГОСТ 5781-82	ø8 А400 l=790	208	0.31	
		Арматурные изделия			
КП–1		Каркас пространственный КП–1	29.4	м.п.	
		Материалы			
		Бетон В20	10.2	$м^3$	
		Каркас пространственный КП–1			
		Стержни			
4	ГОСТ 5781-82	ø12 А400 l=320	10	0.28	
5	ГОСТ 5781-82	ø12 А400 l=1000	4	0.89	
6	ГОСТ 5781-82	ø12 А400 l=310	3	0.28	
		Стенка Ст1			
		Стержни			
7	ГОСТ 5781-82	ø10 А400 l=11060	23	6.82	
8	ГОСТ 5781-82	ø10 А400 l=9680	23	5.97	
9	ГОСТ 5781-82	ø8 А400 l=4600	104	1.82	
10	ГОСТ 5781-82	ø8 А240 l=260	552	0.10	
		Материалы			
		Бетон В20	14.7	$м^3$	

Плита П1
Схема расположения верхней и нижней арматуры
Схема расположения выпусков
М 1:50

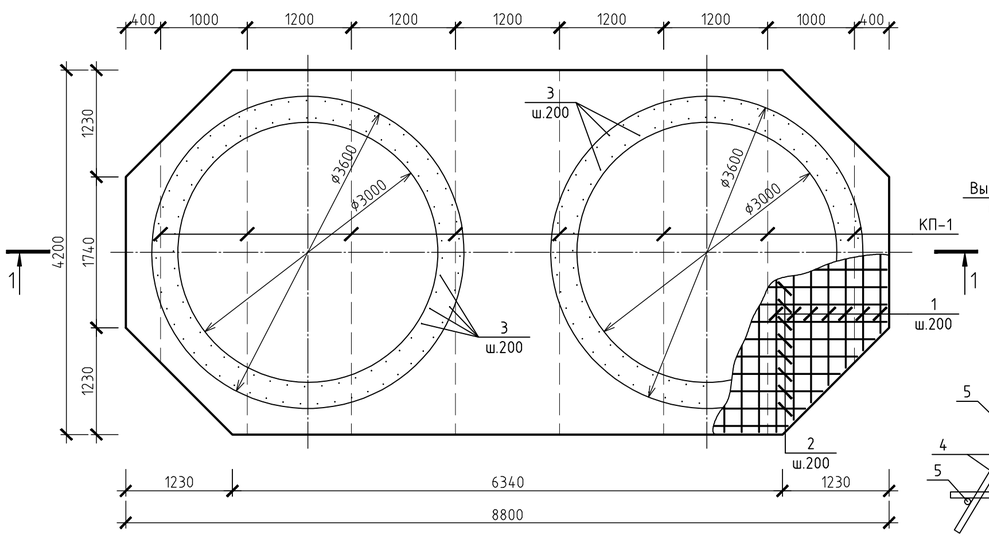

а–а

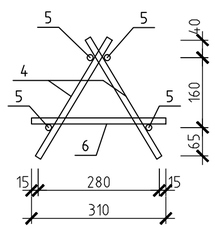

Каркас пространственный КП–1

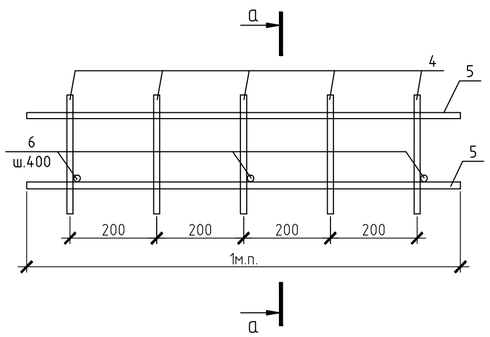

Изм.	Кол.уч.	Лист	№ док.	Подп.	Дата
Гл.спец.		Щукин			
Проверил		Щукин			
Разраб.		Меньшикова			
Н.контр		Сибакова			

590103-6-2-53-(1,2)-КЖ

Реконструкция канализационных очистных сооружений поселка Новые Ляды.

Илоуплотнители

Стадия	Лист	Листов
рд	3	

Стенка Ст1. Армирование.
Плита П1. Схема расположения верхней и нижней арматуры.Схема располож.выпусков

ВОДОПРОЕКТ
ГИПРОКОММУНВОДОКАНАЛ
Санкт-Петербург

Согласовано

Взам. инв. №

Подп. и дата

Инв. № подл. 341381

Копировал

А2