А/л2 см.п.п.2

М 1:10

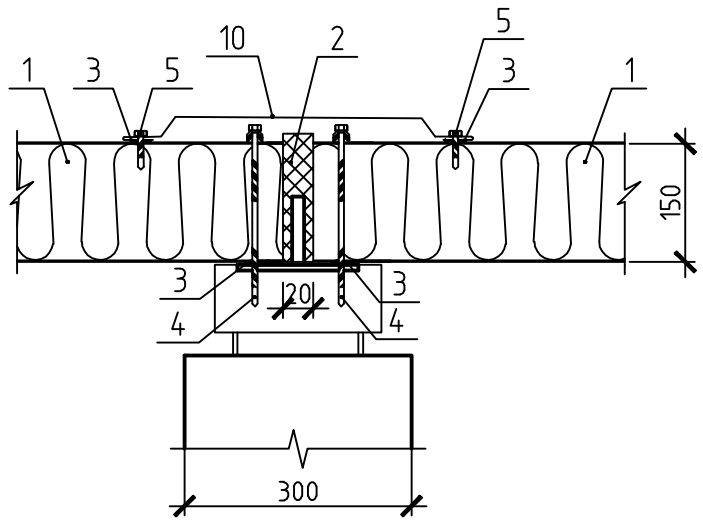

В/л2

М 1:10

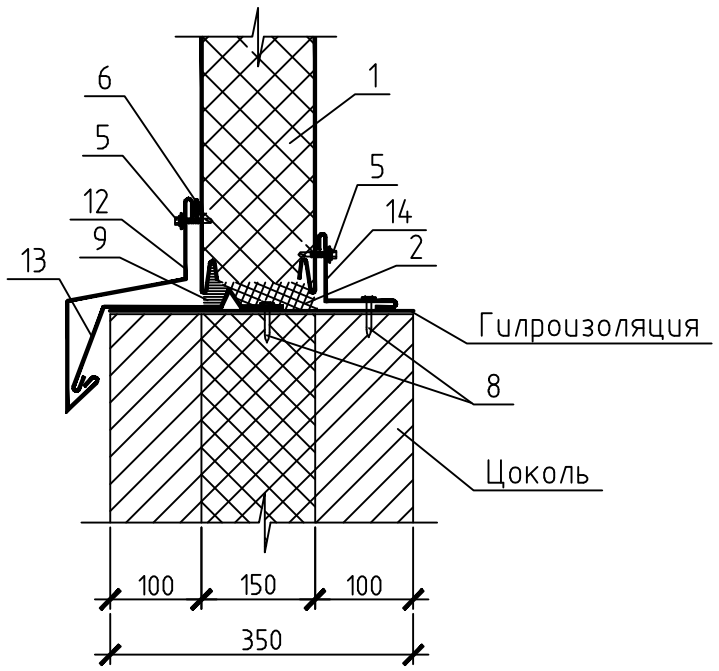

Б/л3 см.п.п.2

М 1:10

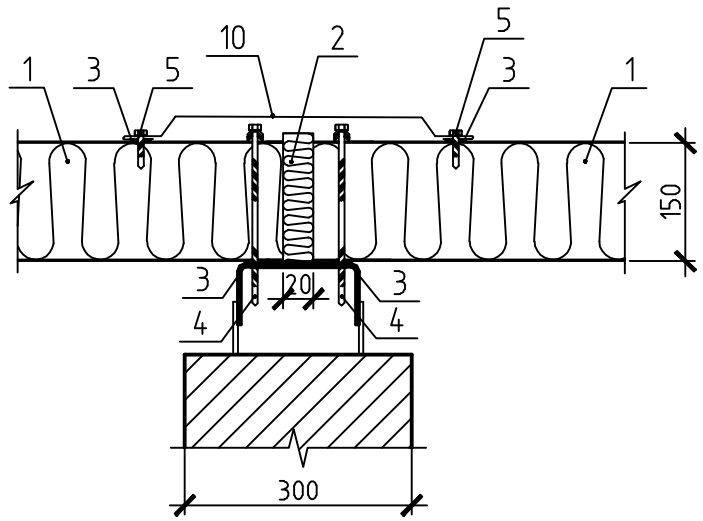

Г/л3

М 1:10

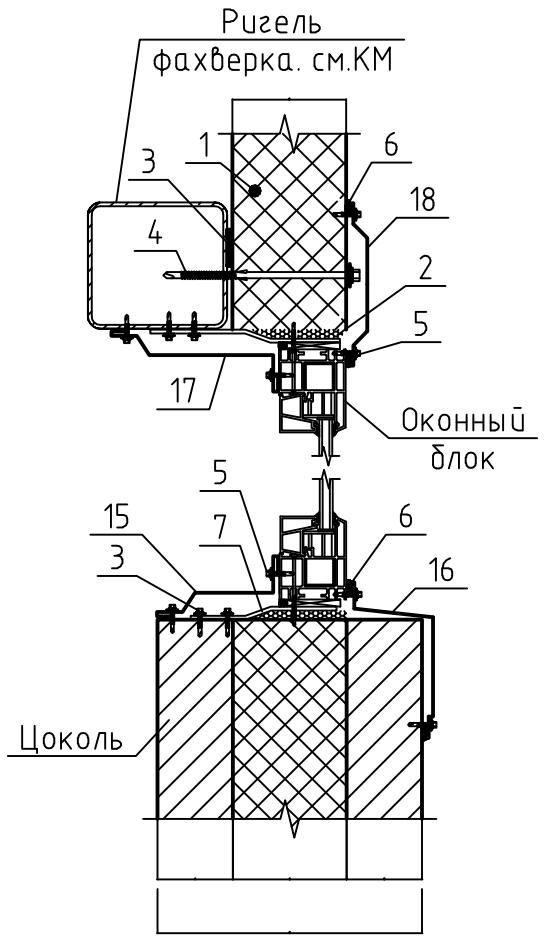

Спецификация элементов

Поз.	Обозначение	Наименование	Кол.	Масса, ед., кг	Приме-чание
1		Панель стеновая ПСБ			
2		Утеплитель (пена монт., мин.вата)			
3		Лента уплотнительная			
4		Самосверлящий шуруп d=6.3мм			шаг 300
5		Самосверлящий шуруп d=4.8мм			шаг 300
6		Герметик для наружных работ			
7		Монтажный анкер			
8		Дюбель			
9		Герметик			
10		Фасонный элемент ФЭ1			см.п.п.1
11		Фасонный элемент ФЭ2			см.п.п.1
12		Фасонный элемент ФЭ3			см.п.п.1
13		Фасонный элемент ФЭ4			см.п.п.1
14		Фасонный элемент ФЭ5			см.п.п.1
15		Фасонный элемент ФЭ6			см.п.п.1
16		Фасонный элемент ФЭ7			см.п.п.1
17		Фасонный элемент ФЭ8			см.п.п.1
18		Фасонный элемент ФЭ9			см.п.п.1

1. Размеры фасадных элементов уточняются фирмой производителем сэндвичпанелей.
2. Узел А – узел крепления сэндвичпанелей к стойкам торцевого фахверка с отм. 0.000 до отм. +5.300.
Узел Д – узел крепления сэндвич панелей к стойкам торцевого фахверка с отм. +5.300 до отм. +7.000.
3. Узелы по кровле (узел примыкания к водосточной воронке, узел примыкания к парапету) принять в соответствии с СТО КТ 52304465-002-2007 том 2 "Конструктивные решения узлов кровли" (шифр 07-003/Н/7) фирмы ООО "КровТрейд".

Изм.	Кол.уч.	Лист	№ док.	Подп.	Дата	590103-6-2-41-1-АР			
						Реконструкция канализационных очистных сооружений поселка Новые Ляды.			
						Здание решеток	Стадия	Лист	Листов
							рд	5	
Гл.спец.		Щукин							
Проверил		Щукин				Узлы А, Б, В, Г.	ВОДОПРОЕКТ ГИПРОКОММУНВОДОКАНАЛ Санкт-Петербург		
Разраб.		Меньшикова							
Н.контр		Сивакова							

Согласовано

Взам. инв. №

Подп. и дата

Инв. № подл. 341754

Копировал

А3