Схема расположения кабельных каналов и плиты пола на отм.0.000 в осях А–В, 1–2.

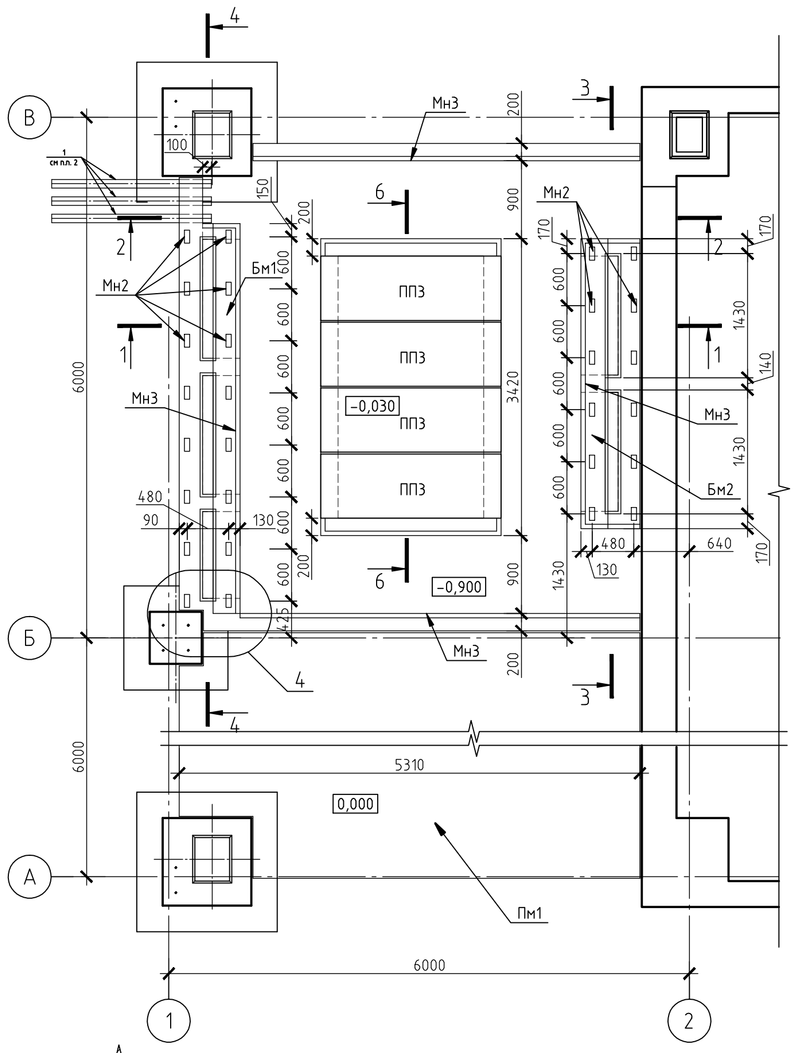

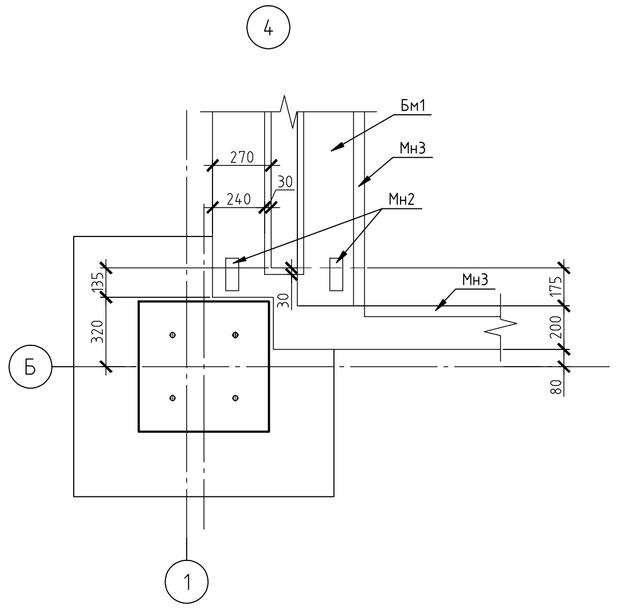

6–6

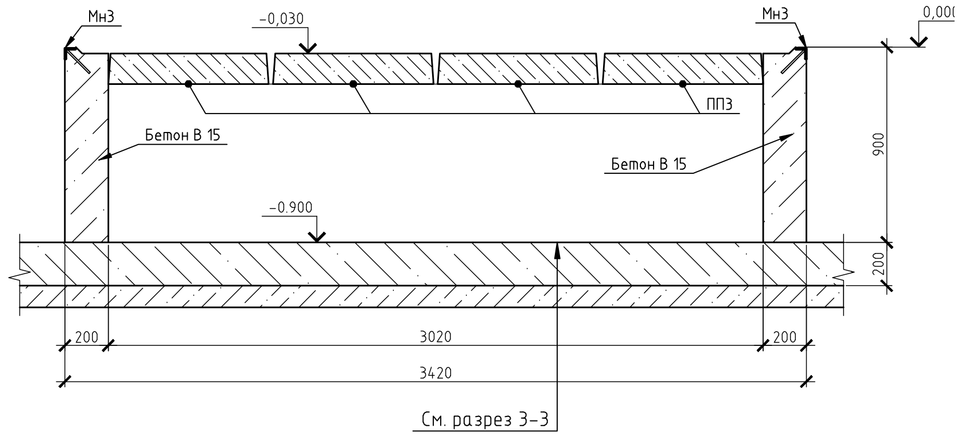

Спецификация к схеме расположения

Поз.	Обозначение	Наименование	Кол.	Масса ед., кг	Приме-чание
		Сборные элементы			
ПП3	590103-6-2-86-1-КЖ.И-ПП3	Плита ПП3	4	0,55	
		Монолитные элементы			
Пм1	590103-6-2-86-1-КЖ л.18	Плита пола монолитная Пм1	1		
Бм1	590103-6-2-86-1-КЖ л.18	Балка Бм1	1		
Бм2	590103-6-2-86-1-КЖ л.18	Балка Бм1	1		
ККм1	590103-6-2-86-1-КЖ л.18	Кабельные каналы монолитные ККм1	1		
		Изделия закладные			
Мн1	Серия 1.400-15	Изделие закладное Мн 101-6	28	0.6	
Мн2	Серия 1.400-15	Изделие закладное Мн 102-6	25	0.7	
Мн3	Серия 1.400-15	Изделие закладное Мн 553	м.п.	16.8	
Мн4	Серия 1.400-15	Изделие закладное Мн 113-3	6	1.7	
1		Трубы БНТ-100 ГОСТ 1839-80* l=1500	6	9.2	
		Материалы			
		Бетон В15	$м^3$	2.98	
		Бетон В7,5	$м^3$	3.2	

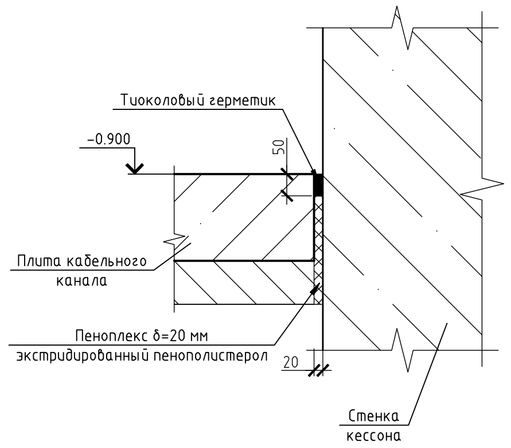

5–5

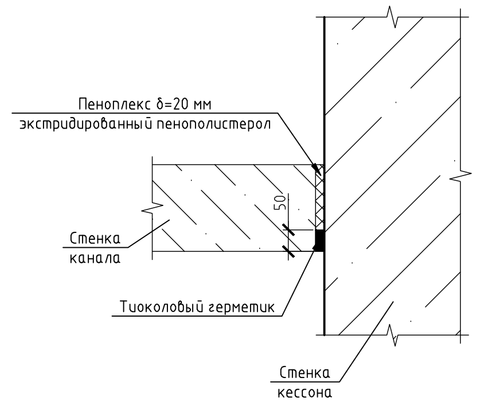

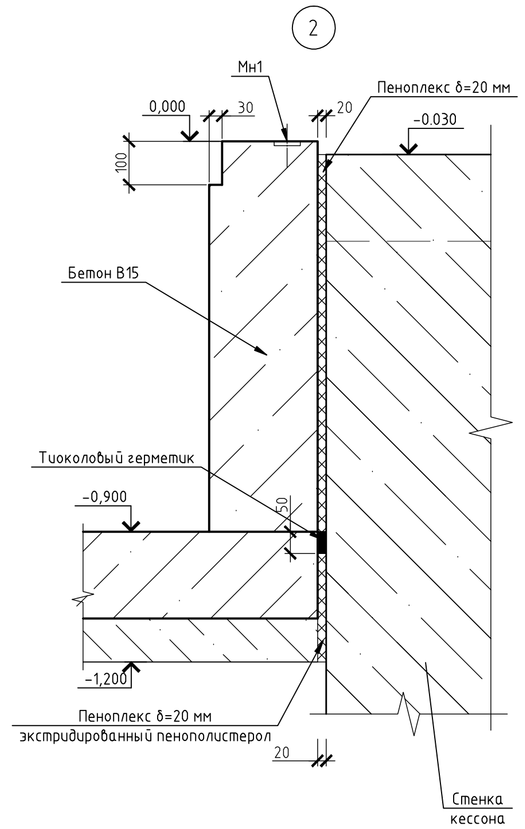

1–1

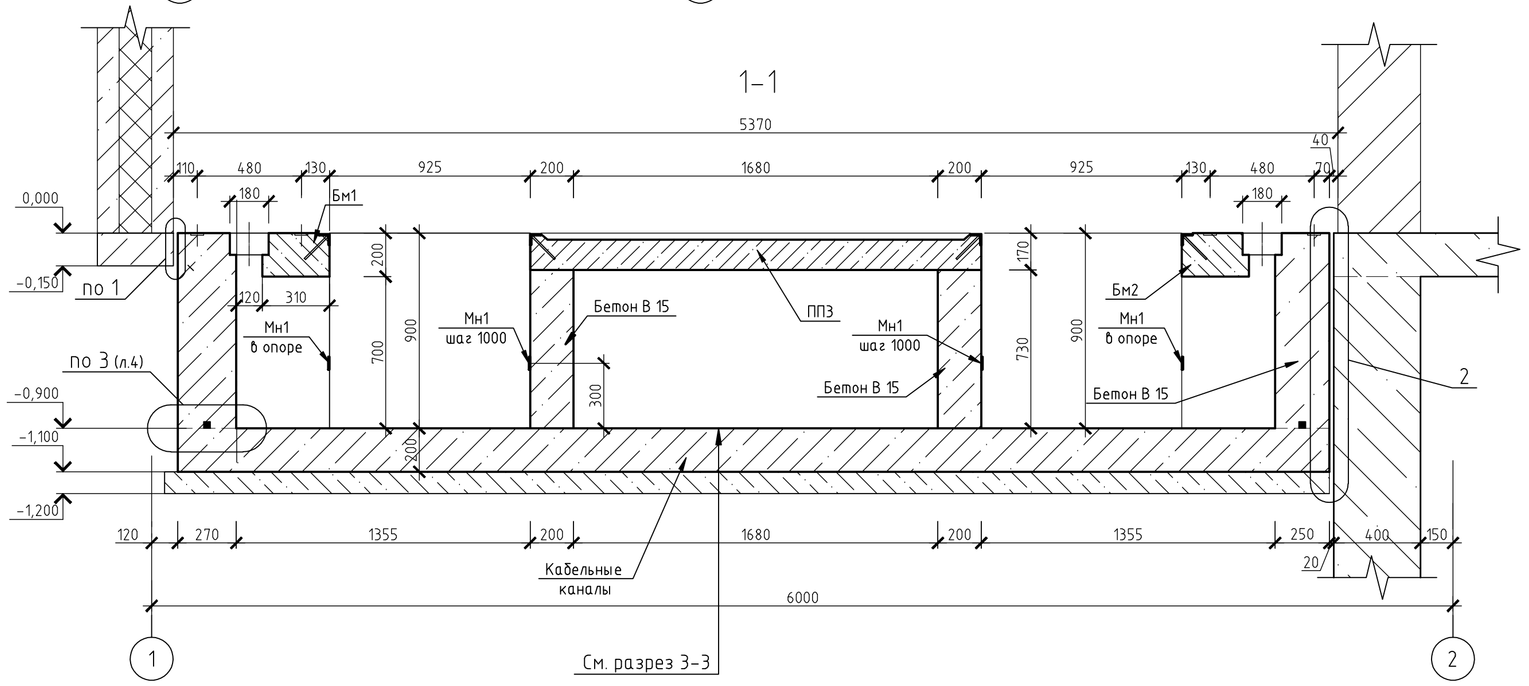

2–2

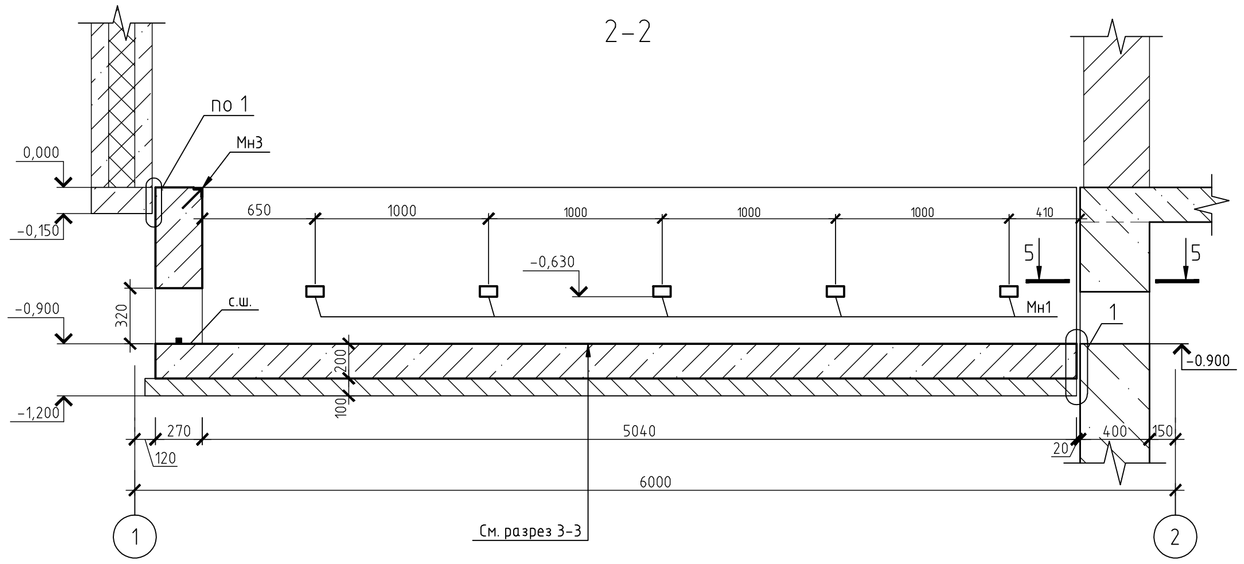

3–3

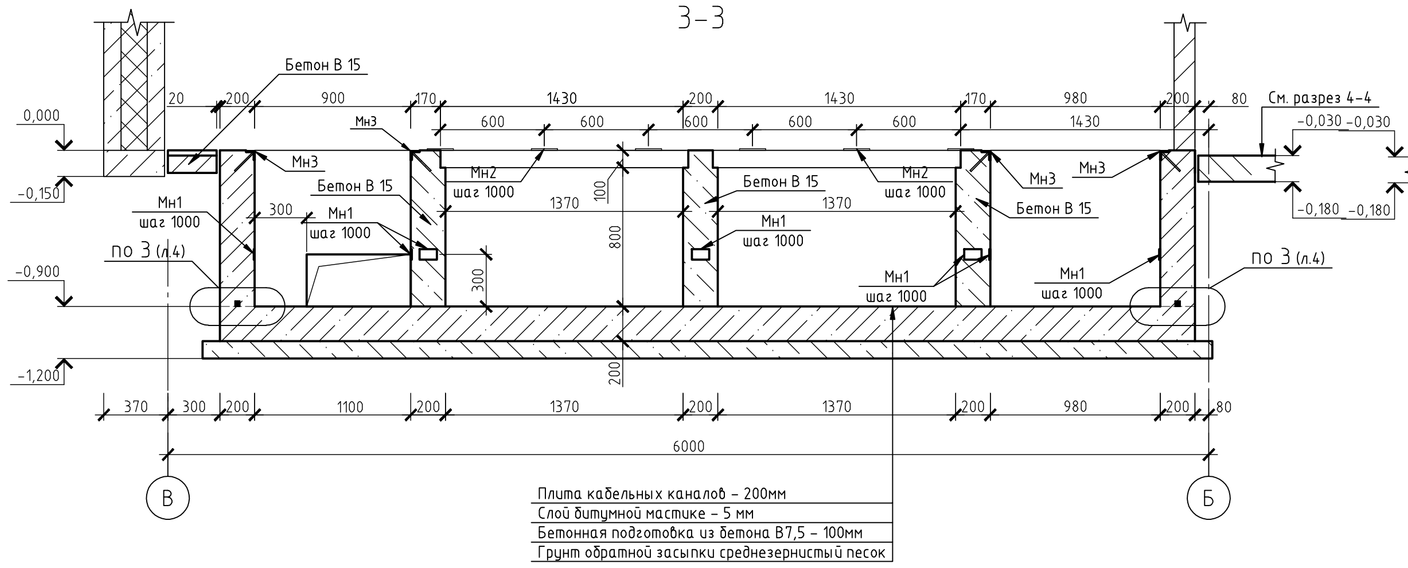

4–4

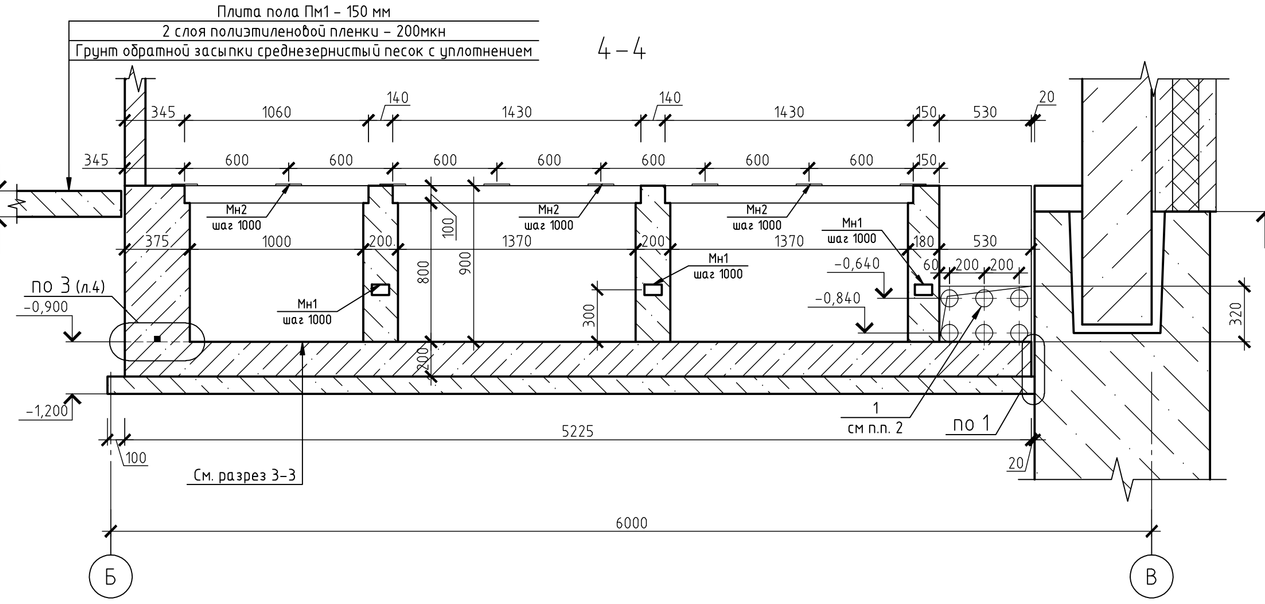

1. Данный лист смотри совместно с листом 18.
2. После установки асбестоцементных труб произвести обетонирование отверстия.
3. Все поверхности соприкасающие с грунтом обмазать битумной мастикой за 2 раза.
4. Швы между плитами заделать цементно-песчаным раствором

Изм.	Кол.уч.	Лист	№ док.	Подп.	Дата
Гл.спец	Поволяева				
Проверил	Поволяева				
Разраб.	Некрасов				
Н.контр.	Меньшикова				

590103-6-2-86-1-КЖ

Реконструкция канализационных очистных сооружений пос. Новые Ляды

Производственный корпус

Стадия	Лист	Листов
РД	17	

Схема расположения электрических каналов и плиты пола на отм.0.000 в осях А–В, 1–2. Узел 1,2,4. Разрезы 1–1...5–5.

ВОДОПРОЕКТ ГИПРОКОММУНВОДОКАНАЛ Санкт-Петербург

Согласовано

Взам. инв. №

Подп. и дата

Инв. № подл. 342373

Копировал

А1